PRZEWIDYWANY OBSZAR WYSTĘPOWANIA GLIN PLASTYCZNYCH
KTÓRE NALEŻY WYBRAĆ I ZASTĄPIĆ BETONEM C8/10.
WYSOKOŚĆ PODBUDOWY Hs=1,00 M.

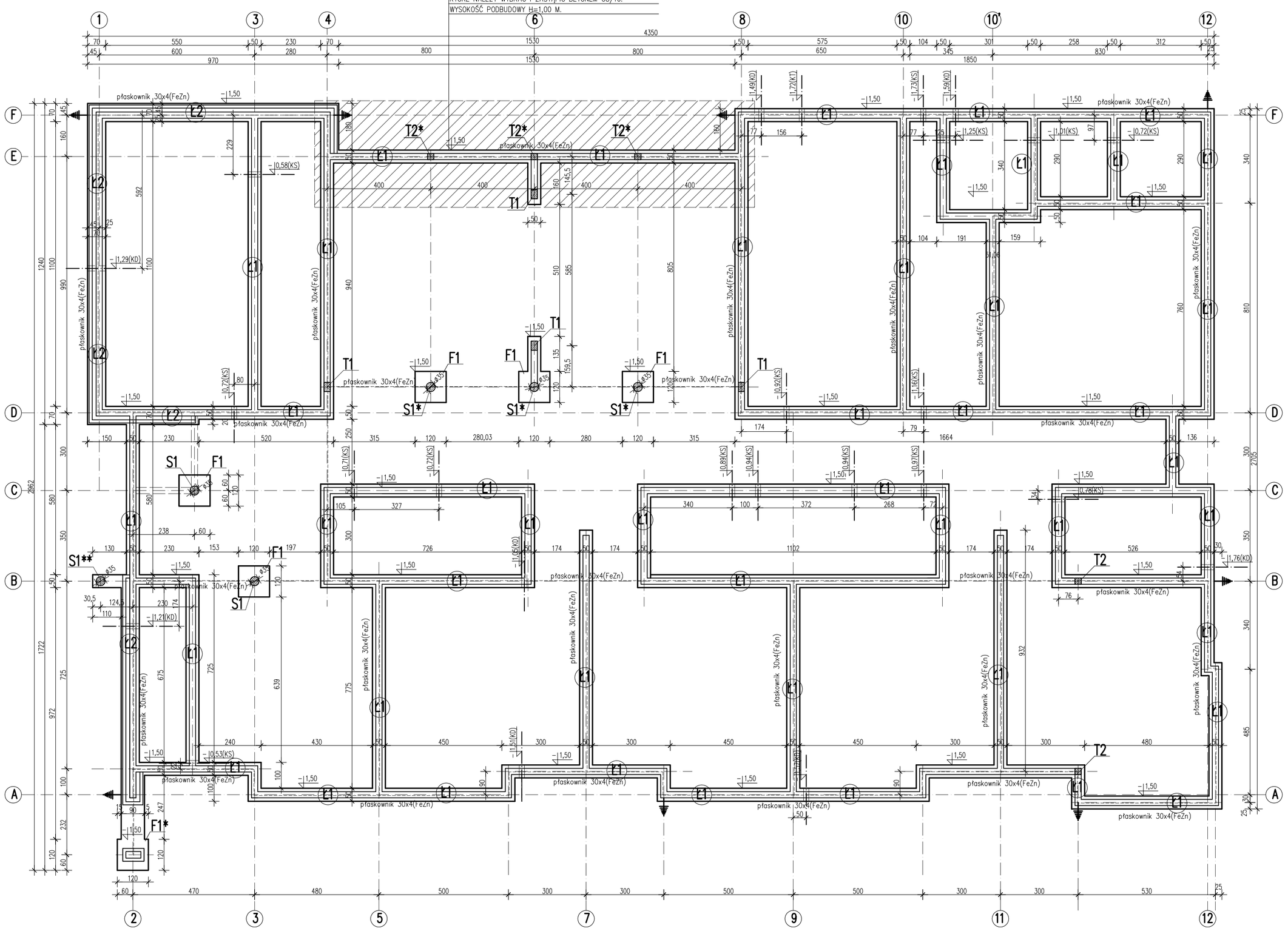

ŁAWA Ł1 L=329,17 m 1:20

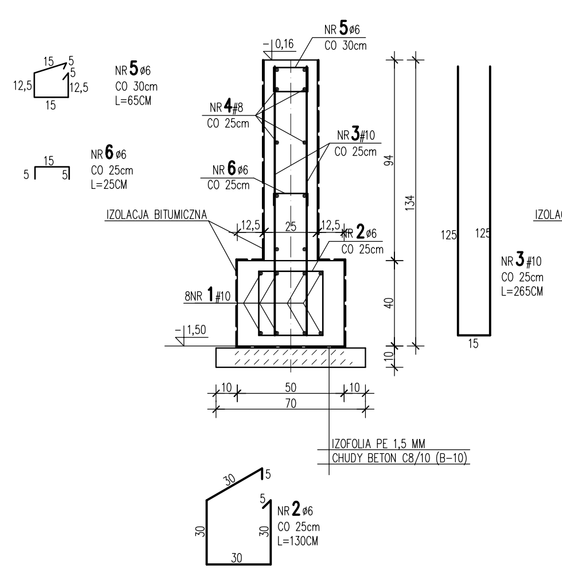

ŁAWA Ł1 L=36,32 m 1:20

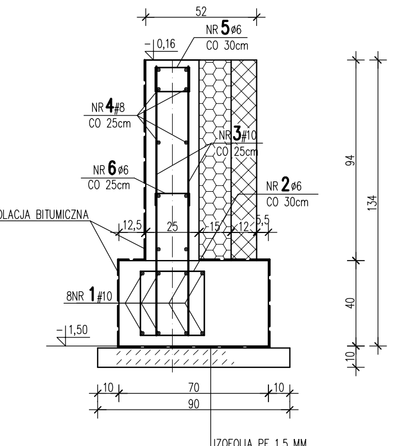

UWAGI:

- FUNDAMENTY POSADAWIAĆ NA GRUNCIE RODZIMYM NOŚNYM. W RAZIE NATRAFIENIA NA GRUNTY NIENOŚNE NALEŻY JE WYBRAĆ I ZASTĄPIĆ CHUDYM BETONEM,
- PRĘT NR 1 ŁĄCZYĆ NA DŁUGOŚCI I W NAROŻACH NA ZAKŁAD L=60CM,
- Z FUNDAMENTÓW WYPUŚCIĆ ZBROJENIE DO POŁĄCZENIA ZE ZBROJENIEM RODZENI. USZCZELNIENIA W MIEJSCACH SŁUPÓW I RODZENI NP. MIKROZAPRAWĄ EKO 1K
- WYKOP CHRONIĆ PRZED WPŁYWAMI ATMOSFERYCZNYMI.
- WSZYSTKIE POWIERZCHNIE STYKAJĄCE SIĘ Z GRUNTEM IZOLOWAĆ POWŁOKAMI BITUMICZNYMI
- OTULINA ZBROJENIA MINIMUM 5 CM
- W ŚCIANACH FUNDAMENTOWYCH WYKONAĆ PRZEJŚCIA INSTALACJI WG OPRACOWAŃ BRANŻOWYCH
- WYKOP ODEBRAĆ W OBECNOŚCI GEOLOGA

Połączenie zwodu z uziomem poziomym 1:50

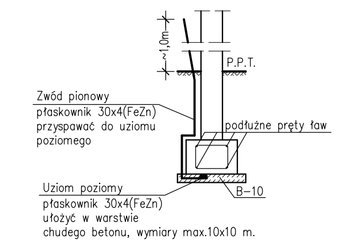

PRZEJŚCIA INSTALACYJNE W ŁAWACH 1:50

P1 SZT.14

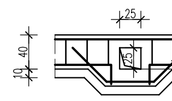

P2 SZT.4

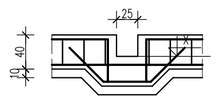

PRZEJŚCIA INSTALACYJNE W ŚCIANIE FUNDAMENTOWEJ 1:50

P3 SZT.7

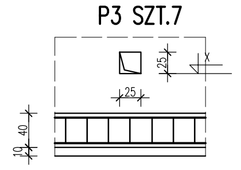

STOPA „F1" SZT.5 1:20

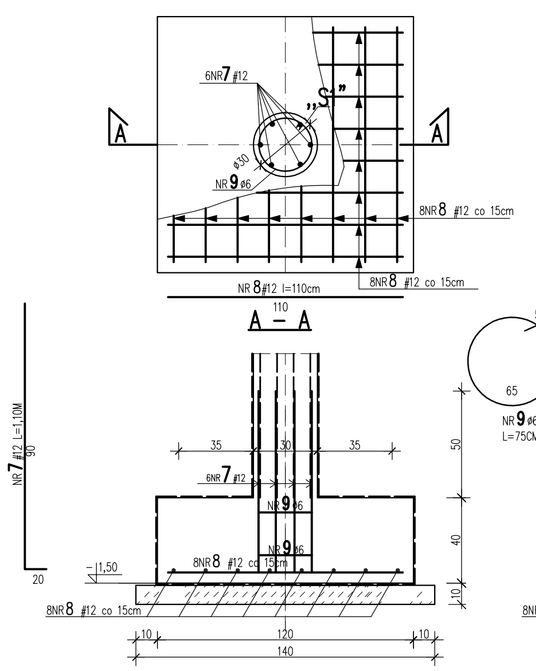

STOPA „F1*" SZT.1 1:20

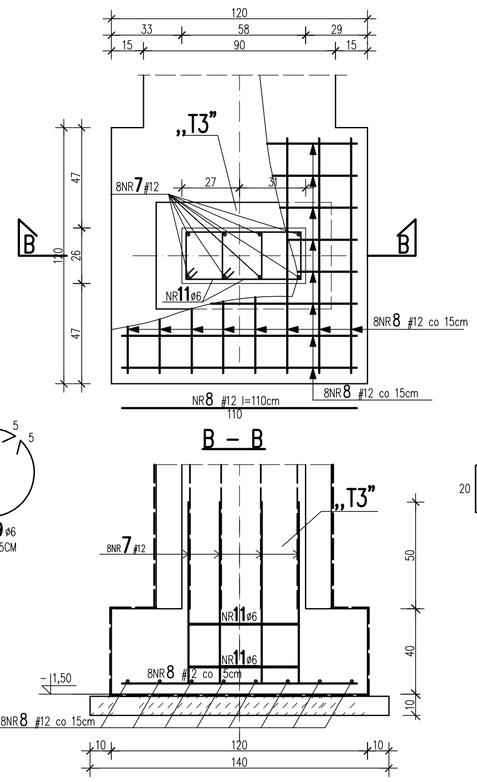

ZBROJENIE STARTOWE TRZPIENI „T1" 1:20 SZT.4

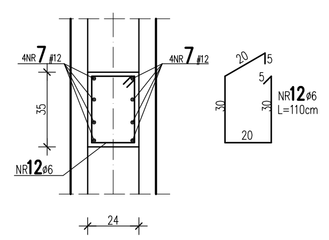

ZBROJENIE STARTOWE TRZPIENI „T2" 1:20 SZT.2

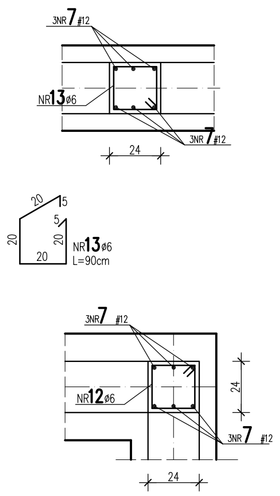

SZCZEGÓŁY ZBROJENIA KOŃCÓW SWOBODNYCH I NAROŻY ŚCIAN SKALA 1:20

SZT.5

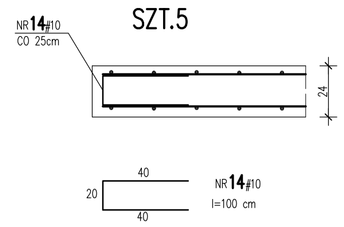

SZT.35

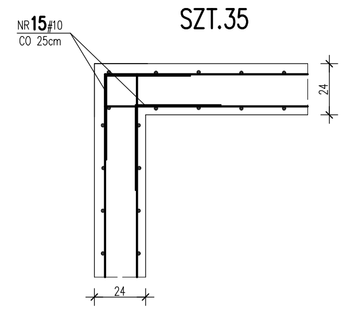

SZT.24

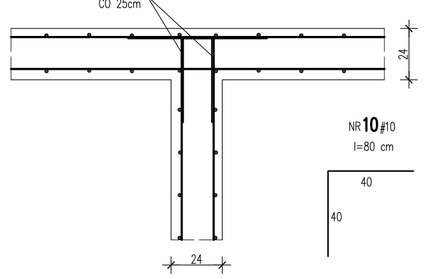

WYKAZ STALI ZBROJENIOWEJ

NR	ø # mm	L m	SZT.	Dł. RAZEM m			
				A–0	A–IIIN		
				ø6	#8	#10	#12
1	#10	razem +10%				2933,02	
2	ø6	1,30	1460	1898,0			
3	#10	2,65	1460			3869,00	
4	#8	razem +10%			4020,4		
5	ø6	0,65	1218	791,70			
6	ø6	0,25	1460	365,00			
7	#12	1,10	82				90,20
8	#12	1,10	96				86,40
9	ø6	0,75	10	7,50			
10	#10	0,80	590			472,00	
11	ø6	1,20	4	4,80			
12	ø6	1,10	8	8,80			
13	ø6	0,90	2	1,80			
14	#10	1,00	25			25,00	
15							
16							
17							
18							
DŁUGOŚĆ RAZEM m				3077,6	4020,4	7299,02	176,60
MASA JEDNOSTKOWA kg/m				0,222	0,395	0,617	0,888
MASA RAZEM kg				683,23	1588,06	4503,50	156,82
MASA OGÓŁEM kg				683,23	6248,38		

RZUT I PRZEKROJE FUNDAMENTÓW SKALA 1:100(1:20)

BETON B-25(C20/25) W4
BETON B-10(C8/10)
STAL A-IIIN(B500SP)#
A-0(StOS-b)

+/- 0,00=183,80 mnpm

Nazwa:	PROJEKT ZESPOŁU OŚWIATOWEGO m-ci BIELICHA GMINA ZAKRZEW
Adres:	Bielicha gmina Zakrzew, działki nr ewidencyjny: 369/3 i 368/2
Branża:	KONSTRUKCJA
Faza:	PROJEKT WYKONAWCZY
Projektant:	mgr inż. Józef Garczyński upr.bud. nr GP-III-8386/33/87
Sprawdzający:	mgr inż. Henryk Kolczyński upr.bud. nr BUA-III-8386/7/90
Opracował:	mgr inż. Marcin Garczyński
Temat:	RZUT I PRZEKROJE FUNDAMENTÓW
	Index: 1304 _PR | Skala: 1:100(1:20) | nr rys. K_PR_1 | Data: 30.11.2014